АГРЕГАТЫ И ЗАПЧАСТИ НА КОММЕРЧЕСКИЙ ТРАНСПОРТ



Шафт

SHAFT-GEAR

Преимущества
Shaft-Gear



КИТАЙСКИЕ ЗАПЧАСТИ
«ШАФТ» - крупный производитель, поставщик запчастей и агрегатов в сборе на китайские, европейские, отечественные, японские грузовики, автобусы и спецтехнику.



ОПТОВЫЕ СКЛАДЫ
Общая площадь складов по России более 11 000 кв. м. Склады оснащены современными стеллажами и оборудованием.



ВСЕГДА В НАЛИЧИИ
Все детали от болта до агрегата в сборе в наличии на складе - это позволяет снизить временные и транспортные расходы, и приобрести все в одном месте.



ГАРАНТИЯ
Весь товар сертифицирован и имеет гарантию качества.



БЕСПЛАТНАЯ ДОСТАВКА
Экономьте на доставке с компанией «ШАФТ» - бесплатно до ТК, аэропорта, а также по городам, где есть наши склады.



СОБСТВЕННЫЕ СТО
Грузовые СТО по РФ – более 20 постов. Полный спектр услуг по ремонту и обслуживанию грузовиков.

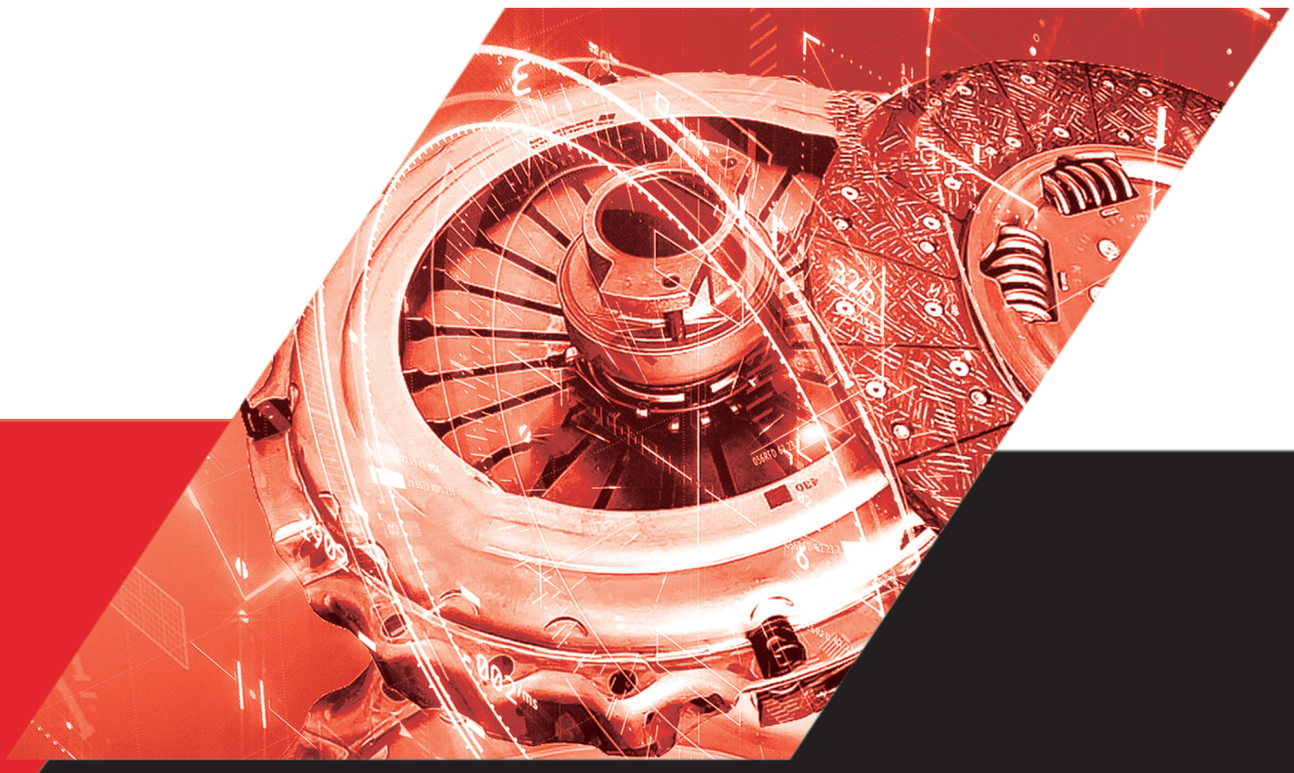

8 (800) 500-56-97

ear.ru

Содержание
Shaft-Gear

Содержание 2
Производство 3-4
Склад 5-6
Коробки передач 7-8
Двигатели 9
Двигатели и запчасти 10
Комплекты сцепления 11
Корзины сцепления 12
Диски сцепления 13
Муфты сцепления 14
ПГУ 15-16
Маховики 17-18
Фильтры 19-20
Карданные валы 21
Запчасти на кардан 22
Мосты 23-24
Редукторы 25-26
Оптика 27-28
КОМ 29-30
Запчасти 31-40
Запчасти на КПП ZF 41-42
Товарный знак и отзывы 43-44

Производство «ШАФТ»

Компания «ШАФТ» – это крупный производитель и поставщик запасных частей, агрегатов в сборе на грузовые автомобили, автобусы, спецтехнику, с историей в 14+ лет.

Из маленькой фирмы с 3 сотрудниками, «ШАФТ» выросла в крупного узнаваемого игрока по всей России.

С 2013 г. вся продукция «ШАФТ» производится под брендом Shaft-Gear на совместных заводах в Китае (свидетельство № 564488 – стр. 43).

На сегодняшний день это 4 крупных завода, общей площадью 40 000 кв. м. Производимая продукция соответствует международным стандартам качествам и в России подлежит обязательному сертификированию.





Завод по производству запчастей бренда Shaft-Gear в Китае

vshaft-ge

Склады «ШАФТ»

Компания располагает несколькими центральными оптовыми складами, площадь которых более 11 000 кв. м, а также региональными по всей России.

Залог успеха компании — постоянное наличие всех запчастей на складе. Работаем по принципу «Все в одном месте». За многие годы логистика выстроена таким образом, что даже форс-мажорные обстоятельства не сказываются на своевременной поставке товара.

Весь товар, представленный на складе, производится под брендом Shaft-Gear. Товарный знак зарегистрирован в России в 2014 г. (свидетельство №564488 – стр. 43)





ear.ru

/06



Центральные оптовые склады по России

КПП
Shaft-Gear

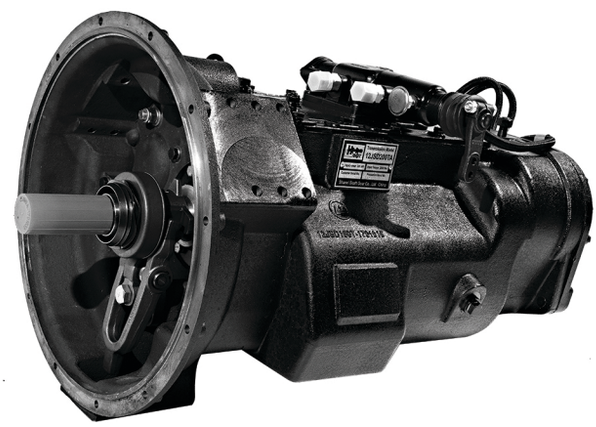

КПП на Shacman X3000

Артикул: 12JSD200TA (G14976)
Гарантия: есть

Коробка передач бренда Shaft-Gear на грузовые автомобили Shacman (Shaanxi) X3000 - 12-ти ступенчатая механическая коробка передач, полностью синхронизированная, с двумя промежуточными валами, диаметр первичного вала - 50 мм, крутящий момент - 2000 Nm, длина - 983,4 мм.

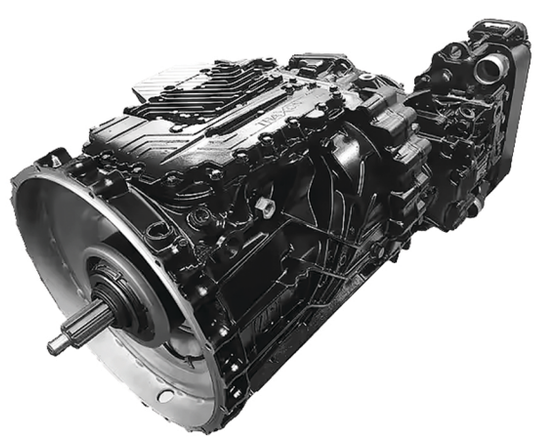

КПП ZF Traxon на Sitrak, FAW, Shacman, DongFeng

Артикул: 12TX2621TD
Гарантия: есть

Коробка передач ZF Traxon на грузовые автомобили Sitrak C7H Max, Shacman (Shaanxi), FAW, DongFeng - 12-ти ступенчатая автоматическая коробка передач, крутящий момент 2600 Nm.

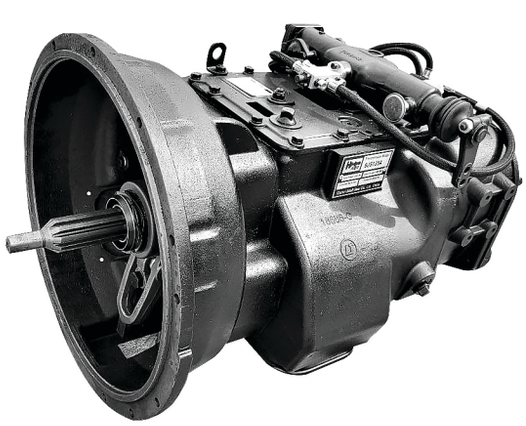

КПП на МАЗ, КрАЗ, Shacman, Howo

Артикул: 9JS135A (G1800)
Гарантия: есть

Коробка передач бренда Shaft-Gear на грузовые автомобили МАЗ, КрАЗ, Shacman (Shaanxi), Howo – механическая 9-ти ступенчатая несинхронизированная коробка передач с двумя промежуточными валами, диаметр первичного вала - 50 мм, крутящий момент - 1350 Nm, длина - 945,3 мм.

ear.ru

КПП
Shaft-Gear

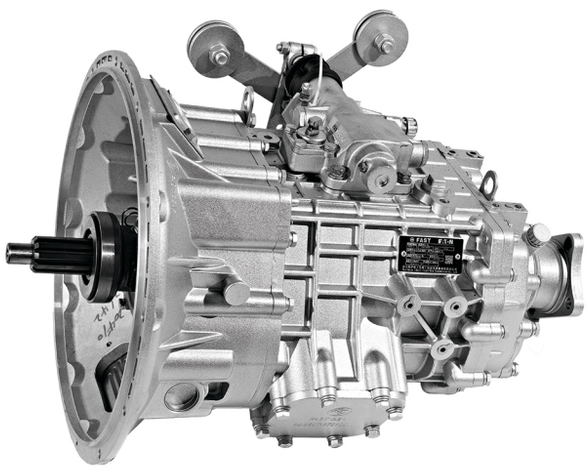

КПП на JAC

Артикул: 6DS60T-D (G20470)
Гарантия: есть

Коробка передач бренда Shaft-Gear на грузовые автомобили JAC - 6-ти ступенчатая, механическая, синхронизированная коробка передач, диаметр первичного вала - 44 мм, длина - 630 мм.

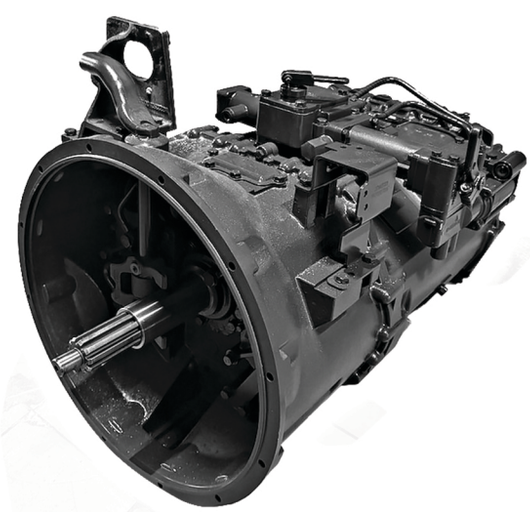

КПП HW25712XST без ретардера на Howo T5G

Артикул: HW25712XSTC200331
Гарантия: есть

Коробка передач бренда Shaft-Gear на грузовые автомобили Howo T5G - 12-ти ступенчатая механическая коробка передач, полностью синхронизированная, с двумя промежуточными валами, диаметр первичного вала - 50 мм, длина - 1000 мм.

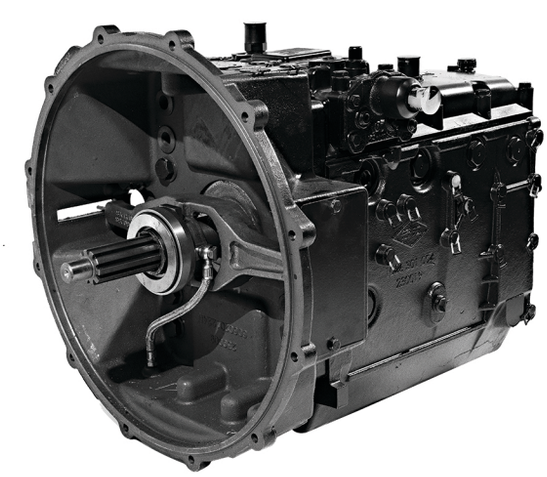

КПП ZF на автобусы Higer, Golden Dragon, Yutong, Shenlong, King Long

Артикул: S6-100 (1106903136)
Гарантия: есть

Коробка передач бренда Shaft-Gear на китайские автобусы Higer, Golden Dragon, Yutong, Shenlong, King Long – механическая 6-ти ступенчатая, синхронизированная коробка передач, диаметр первичного вала - 44 мм, длина - 665 мм.

vshaft-ge

Двигатели
Shaft-Gear

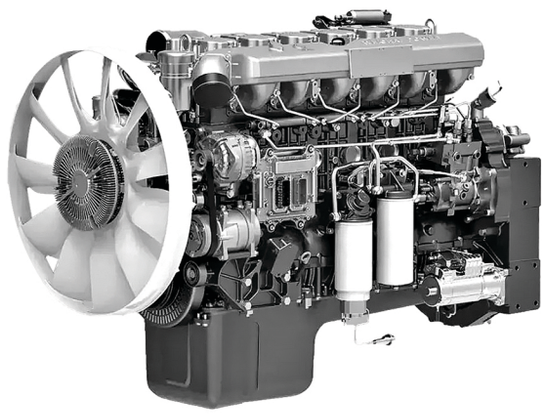

Двигатель Weichai WP13.550E501

Артикул: WP13.550E501
Гарантия: есть

Двигатель Weichai серии WP13.550E501 на грузовые автомобили Shacman (Shaanxi) X3000, Shacman (Shaanxi) X6000, Foton Auman BJ425.

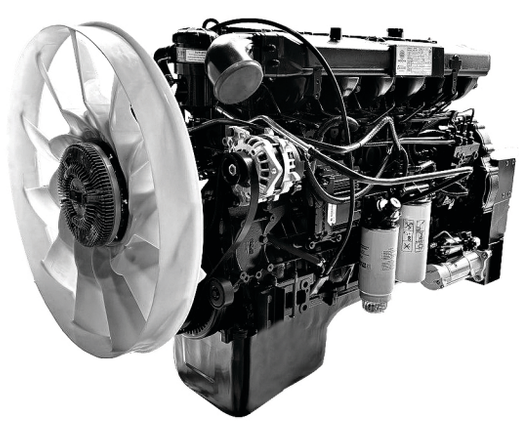

Двигатель Weichai WP12.430E50

Артикул: WP12.430E50
Гарантия: есть

Двигатель Weichai серии WP12.430E50 на грузовые автомобили Shacman (Shaanxi) X3000, Shacman (Shaanxi) X6000, МАЗ.



Двигатель Cummins ISM11 E5 440

Артикул Cummins ISM11 E5 440
Гарантия: есть

Двигатель Cummins серии ISM11 E5 440 на грузовые автомобили Shacman (Shaanxi) X3000 в паре с КПП 12JS200TA, 12JSD200TA, 12JSDX220TA-B, 12JSDX240TA-B.

ear.ru

Двигатели и запчасти

Shaft-Gear



Двигатель DM3

Артикул: CA6DM3-55E52
Гарантия: есть

Двигатель CA6DM3-55E52 на седельные тягачи Faw J7 CA4180 4x2 в паре с КПП ZF Traxon 12TX2621TD.



Турбина WP12 Евро 5 на Shacman X3000

Артикул: 1000874378
Гарантия: есть

Турбина WP12 Евро 5 бренда Shaft-Gear на грузовые автомобили Shacman (Shaanxi) X3000.
Размеры: длина - 290 мм, диаметр отверстий крепления - 11 мм, диаметр резьбы - 8 мм/10 мм, шаг резьбы - 1,25/1,5.

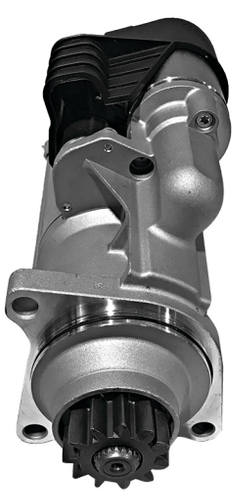

Стартер WP12, WP13 24V с фишкой на Shacman F3000, X3000

Артикул: 612630030208
Гарантия: есть

Стартер WP12, WP13 24V с фишкой бренда Shaft-Gear на грузовые автомобили Shacman (Shaanxi) F3000, X3000.
Размеры: длина - 325 мм, диаметр отверстий крепления - 11 мм, количество зубов - 11.

Сцепление
Shaft-Gear

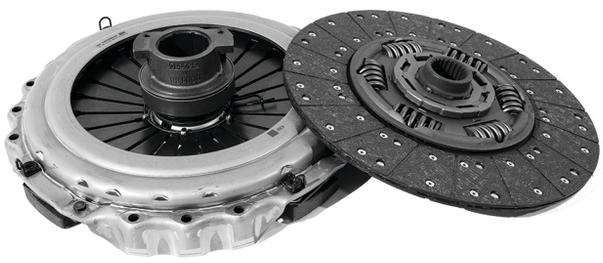

Комплект сцепления на Scania серии P, G, R, T

Артикул: 3400700611
Гарантия: есть

Комплект сцепления бренда Shaft-Gear на грузовые автомобили Scania состоит из:
- отжимной корзины сцепления - диаметр 430 мм;
- диска сцепления - диаметр 430 мм, 24 шлица, диаметр ступицы 260 мм, внутренний диаметр 51 мм, высота ступицы 64 мм;
- муфты сцепления - внутренний диаметр под муфту 63 мм, высота 103 мм.



Комплект сцепления на MAN TGA, MAN TGS, MAN TGX

Артикул: 3400127401
Гарантия: есть

Комплект сцепления бренда Shaft-Gear на европейские грузовики MAN TGA, MAN TGS, MAN TGX состоит из:
- отжимной корзины сцепления - диаметр 430 мм;
- диска сцепления - 430WGTZ 2"-10N (50,8 мм.), высота ступицы 61мм;
- муфты сцепления - общая длина 110 мм, внутренний диаметр 61 мм, ширина под вилку сцепления 77,5 мм.



Комплект сцепления на Iveco Trakker, Iveco Stralis

Артикул: 3400700366
Гарантия: есть

Комплект сцепления бренда Shaft-Gear на европейские грузовые автомобили Iveco Trakker, Iveco Stralis состоит из:
- отжимной корзины сцепления – диаметр 430 мм;
- диска сцепления - 430WGTZ 2"-10N (50,8 мм.), высота ступицы 61 мм;
- муфты сцепления - диаметр под фланец 63 мм, высота 120 мм.

ear.ru

Корзины
Shaft-Gear



Корзина сцепления на DAF, Iveco, MAN, Renault, Shacman, Howo, FAW, DongFeng, Foton, Camc, Hongyan, JAC, КамАЗ, МАЗ

Артикул: 3482083032
Гарантия: есть

Корзина сцепления бренда Shaft-Gear на грузовые автомобили DAF, Iveco, MAN, Astra, Renault, Shacman (Shaanxi), Howo, FAW, DongFeng, Foton, Camc, Hongyan, JAC, КамАЗ, МАЗ - отжимная, диаметр - 430 мм.



Корзина сцепления на Scania серии P, G, R, T, 4

Артикул: 3482000999
Гарантия: есть

Корзина сцепления бренда Shaft-Gear на грузовые автомобили Scania серии P, G, R, T, 4 - отжимная, диаметр - 430 мм.
Используется в комплекте сцепления - артикул 3400700611.



Корзина сцепления на Isuzu

Артикул: ISC592
Гарантия: есть

Корзина сцепления бренда Shaft-Gear на японские грузовые автомобили Isuzu - нажимная, диаметр - 325 мм.

Диски
Shaft-Gear

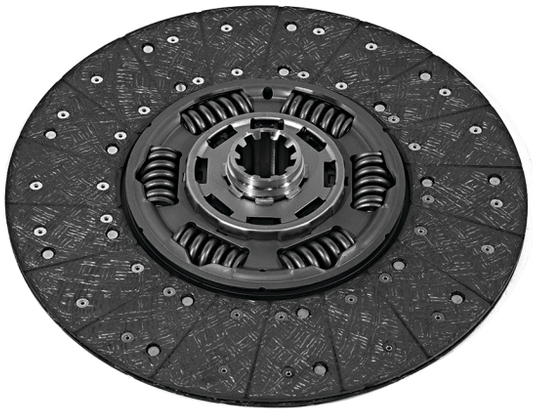

Диск сцепления на Renault, МАЗ, КамАЗ, Howo, JAC, Foton, Shacman, FAW, DongFeng, Neoplan, Hongyan

Артикул: 1878004832
Гарантия: есть

Диск сцепления бренда Shaft-Gear на грузовые автомобили Renault, МАЗ, КамАЗ, Howo, JAC, Foton, Shacman (Shaanxi), FAW, DongFeng, Neoplan, Hongyan.
Размеры: количество шлицов - 10, диаметр диска - 430 мм, диаметр шлицевой части - 50,8 мм, высота ступицы - 61 мм, модификация диска - WGTZ (усиленный).

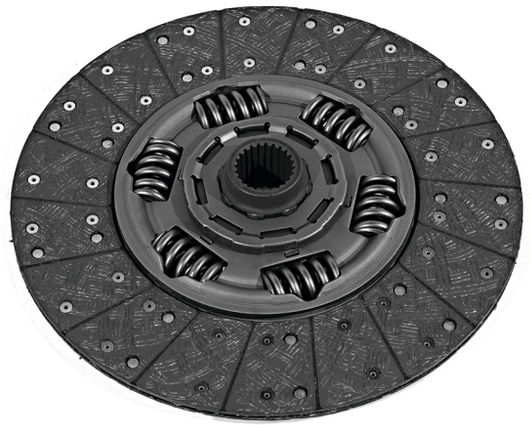

Диск сцепления на Scania серии P, G, R, T, 4

Артикул: 1878003839
Гарантия: есть

Диск сцепления бренда Shaft-Gear на грузовые автомобили Scania серии P, G, R, T, 4.
Размеры: количество шлицов - 24, диаметр диска - 430 мм, внутренний диаметр ступицы - 51 мм, диаметр ступицы - 260 мм, модификация диска - WGTZ (усиленный).



Диск сцепления на КамАЗ, ЛиАЗ

Артикул: 1878000206
Гарантия: есть

Диск сцепления бренда Shaft-Gear на автомобили и автобусы КамАЗ, ЛиАЗ.
Размеры: диаметр диска - 430 мм, количество зубьев - 10, высота ступицы- 61 мм, модификация диска - GTZ (не усиленный).

ear.ru

Муфты
Shaft-Gear



Муфта сцепления на Volvo FH, FM, FMX, Renault Kerax, Magnum

Артикул: 6482000155
Гарантия: есть

Муфта сцепления бренда Shaft-Gear на грузовые автомобили Volvo FH, FM, FMX, Renault Kerax, Magnum.
Размеры: высота - 128 мм, внутренний диаметр - 64 мм.



Муфта сцепления на Iveco, DAF, MAN, Neoplan, Shacman, КамАЗ, Hongyan

Артикул: 3151000493
Гарантия: есть

Муфта сцепления бренда Shaft-Gear на грузовые автомобили Iveco, DAF, MAN, Neoplan, Shacman (Shaanxi), КамАЗ, Hongyan.
Размеры: диаметр под фланец - 63 мм, высота - 120 мм.



Муфта сцепления на МАЗ, КамАЗ, DAF, MAN

Артикул: 3151000034
Гарантия: есть

Муфта сцепления бренда Shaft-Gear на грузовые автомобили МАЗ, КамАЗ, DAF, MAN.
Размеры: общая длина - 110 мм, внутренний диаметр - 61 мм, ширина под вилку сцепления - 77,5 мм.

ПГУ
Shaft-Gear



ПГУ сцепления на Renault, Volvo

Артикул: 7420933629
Гарантия: есть

Пневмогидроусилитель сцепления (ПГУ) бренда Shaft-Gear на грузовые автомобили Renault Premium DXI 2006-2013, Renault Midlum DXi 5/7, Volvo FL6, FL7, FL10, FL12, Volvo FE 240-26, FE 280-18, FE 280-22, FE 240-18, FE 240-22.
Размеры: общая длина - 400 мм, длина штока - 115 мм, диаметр штока - 12 мм, диаметр отверстий крепления - 9,5 мм.



ПГУ сцепления на Yutong

Артикул: 1766-00956
Гарантия: есть

Пневмогидроусилитель сцепления (ПГУ) бренда Shaft-Gear на автобусы Yutong 6121.
Размеры: длина - 300 мм, ширина - 68 мм/108 мм/66 мм/92 мм, высота - 78 мм, диаметр резьбы - 8 мм, шаг резьбы - 1,25, длина пружины - 44 мм, диаметр пружины - 12,5 мм.



ПГУ сцепления с клапаном выход в бок на Shacman F2000, F3000

Артикул: DZ9112230178
Гарантия: есть

Пневмогидроусилитель сцепления (ПГУ) с клапаном выход в бок бренда Shaft-Gear на грузовые автомобили Shacman (Shaanxi) F2000, F3000.
Размеры: общая длина - 230 мм, длина штока - 165 мм, диаметр штока - 12 мм, диаметр отверстий крепления - 10,5 мм.

ear.ru

ПГУ
Shaft-Gear



ПГУ сцепления на DAF, MAN, Iveco, Renault

Артикул: 1938762
Гарантия: есть

Пневмогидроусилитель сцепления (ПГУ) бренда Shaft-Gear на грузовые автомобили DAF, MAN, Iveco, Renault.
Размеры: общая длина - 315 мм, длина штока - 100 мм, диаметр штока - 36 мм, диаметр отверстий крепления - 8,5 мм.



ПГУ сцепления на Mercedes, КамАЗ

Артикул: A0002540047
Гарантия: есть

Пневмогидроусилитель сцепления (ПГУ) бренда Shaft-Gear на грузовые автомобили Mercedes, КамАЗ.
Размеры: общая длина - 375 мм, длина штока - 110 мм, наружный диаметр штока - 20 мм, внутренний диаметр штока - 12,5 мм, диаметр отверстий крепления - 11 мм.



ПГУ сцепления на Howo, Shacman, Foton, Камаз

Артикул: WG9114230029
Гарантия: есть

Пневмогидроусилитель сцепления (ПГУ) бренда Shaft-Gear на грузовые автомобили Howo, Shacman (Shaanxi), Foton, КамАЗ.
Размеры: общая длина - 240 мм, длина штока - 290 мм, диаметр штока - 12 мм, диаметр отверстий крепления - 11 мм.

Маховики
Shaft-Gear

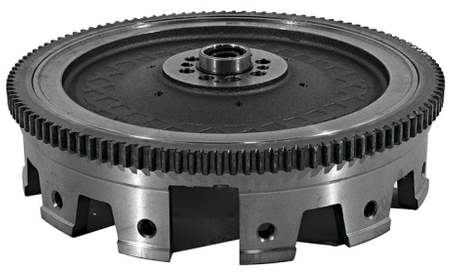

Маховик на КамАЗ Евро для двигателей 740.50, 740.51, 740.52, 740.53, 740.35, 740.37, 740.38

Артикул: 740-1005115-94
Гарантия: есть

Маховик бренда Shaft-Gear на грузовые автомобили КамАЗ с двигателем 740.50, 740.51, 740.52, 740.53, 740.35, 740.37, 740.38.
Размеры: наружный диаметр - 410 мм, внутренний диаметр - 370 мм, диаметр демпфера - 190 мм, количество отверстий крепления маховика - 8, количество отверстий крепления корзины - 10.



Маховик на FAW J6 с двигателем CA6DM2-42E51

Артикул: 1005120-73D
Гарантия: есть

Маховик бренда Shaft-Gear на грузовые автомобили FAW J6 с двигателем CA6DM2-42E51.
Размеры: наружный диаметр - 485 мм, внутренний диаметр - 475 мм, диаметр демпфера - 240 мм, количество отверстий крепления маховика - 12, количество отверстий крепления корзины - 12.



Маховик на Shacman X3000, МАЗ-5440, 6430, 6501 с двигателем WEICHAI WP12

Артикул: 612630020051
Гарантия: есть

Маховик бренда Shaft-Gear на грузовые автомобили Shacman (Shaanxi) X3000, МАЗ 5440, МАЗ 6430, МАЗ 6501.
Размеры: наружный диаметр - 505 мм, внутренний диаметр - 475 мм, диаметр демпфера - 240 мм, количество отверстий крепления маховика - 9, количество отверстий крепления корзины - 12.

ear.ru

Маховики
Shaft-Gear



Маховик на КамАЗ для двигателей 740.60, 740.61, 740.62, 740.63, 740.65, 740.70, 740.71, 740.72

Артикул: 740.60-1005115-30
Гарантия: есть

Маховик бренда Shaft-Gear на грузовые автомобили КамАЗ.
Размеры: наружный диаметр - 482 мм, внутренний диаметр - 475 мм, диаметр демпфера - 236 мм, количество отверстий крепления маховика - 10, количество отверстий крепления корзины - 12.



Маховик на Shacman X3000 с двигателем WEICHAI WP13

Артикул: 1003570122
Гарантия: есть

Маховик бренда Shaft-Gear на грузовые автомобили Shacman (Shaanxi) X3000.
Размеры: наружный диаметр - 505 мм, внутренний диаметр - 475 мм, диаметр демпфера - 260 мм, количество отверстий крепления маховика - 9, количество отверстий крепления корзины - 12.



Маховик на Howo T5G с двигателем MC11.40-50

Артикул: 201-02301-6103
Гарантия: есть

Маховик бренда Shaft-Gear на грузовые автомобили Howo T5G.
Размеры: наружный диаметр - 488 мм, внутренний диаметр - 475 мм, диаметр демпфера - 239 мм, количество отверстий крепления маховика - 10, количество отверстий крепления корзины - 12.

Фильтры
Shaft-Gear



Фильтр масляный на Shacman, МАЗ

Артикул: 612630010239
Гарантия: есть

Фильтр масляный бренда Shaft-Gear на грузовые автомобили Shacman (Shaanxi), МАЗ.
Размеры: длина - 197 мм, диаметр - 110,5 мм, диаметр резьбы - 28 мм, шаг резьбы - 2,0.



Фильтр воздушный на FAW, Howo, Shacman

Артикул: K2841
Гарантия: есть

Фильтр воздушный бренда Shaft-Gear на грузовые автомобили FAW, Howo, Shacman (Shaanxi).
Размеры: основной фильтр: длина - 410 мм/445 мм, наружный диаметр - 275 мм, внутренний диаметр - 185 мм. Внутренний фильтр: длина - 415 мм, наружный диаметр - 180 мм, внутренний диаметр - 143 мм.



Фильтр топливный тонкой очистки на Shacman, FAW J6, MAN, Volvo, МАЗ, JAC

Артикул: 612630080087
Гарантия: есть

Фильтр топливный тонкой очистки бренда Shaft-Gear на грузовые автомобили Shacman (Shaanxi), FAW J6, MAN, Volvo, МАЗ, JAC N350.
Размеры: длина - 260 мм, диаметр - 110 мм, диаметр резьбы - 32 мм, шаг резьбы - 1,5.

ear.ru

Фильтры
Shaft-Gear



Фильтр топливный грубой очистки с колбой на Howo, DAF, MAN, FAW, Shacman, Камаз, Volvo, МАЗ, Урал

Артикул: PL420
Гарантия: есть

Фильтр топливный грубой очистки с колбой бренда Shaft-Gear на грузовые автомобили Howo, DAF, MAN, FAW, Shacman (Shaanxi), Камаз, Volvo, МАЗ, Урал.
Размеры: длина - 315 мм, диаметр - 109,5 мм, диаметр резьбы - 24 мм, шаг резьбы - 1,75.



Фильтр воздушный (осушителя) на Howo, Shacman, DongFeng, CAMC, Foton, Камаз, МАЗ, Урал

Артикул: SAD-3588201
Гарантия: есть

Фильтр воздушный (осушителя) бренда Shaft-Gear Gear на грузовые автомобили Howo, Shacman (Shaanxi), DongFeng, CAMC, Foton, Daewoo, Novus, FAW, Hongyan, XCMG, Sitrak, Jac, Камаз, МАЗ, Урал.
Размеры: длина - 164 мм, диаметр - 138,5 мм, диаметр резьбы - 38 мм, шаг резьбы - 1,5, внутренний диаметр уплотнительного кольца - 35 мм, толщина уплотнительного кольца - 5 мм.



Фильтр воздушный салона на Scania Bus, Shacman X3000

Артикул: 81.61910.0011
Гарантия: есть

Фильтр воздушный салона бренда Shaft-Gear на грузовые автомобили и автобусы Shacman (Shaanxi) X3000, Scania Bus.
Размеры: длина - 390 мм, ширина - 170 мм, толщина - 19,5 мм.

Карданные валы
Shaft-Gear



Вал карданный 6х6 (от КПП до раздатки) L=500 на Shacman X3000, F3000, MAN

Артикул: DZ91189313450
Гарантия: есть

Вал карданный 6х6 (от КПП до раздатки) бренда Shaft-Gear на грузовые автомобили Shacman (Shaanxi) X3000, F3000, MAN.
Размеры: длина - 500 мм, диаметр - 90 мм/100 мм, диаметр крестовины - 57 мм, диаметр фланца - 180 мм, диаметр отверстий крепления - 15 мм, количество отверстий крепления - 4.



Вал карданный межосевой L=665 на Howo, JAC, Foton, FAW, Dongfeng, BAW

Артикул: WG9014310125
Гарантия: есть

Вал карданный межосевой бренда Shaft-Gear на грузовые автомобили Howo, JAC, Foton, FAW, Dongfeng, BAW.
Размеры: длина - 665 мм, диаметр - 80 мм/89 мм, диаметр крестовины - 52 мм, диаметр фланца - 165 мм, диаметр отверстий крепления - 16 мм, количество отверстий крепления - 8.



Вал карданный основной без подвесного L=1680 на Shacman

Артикул: DZ9114313168
Гарантия: есть

Вал карданный основной без подвесного бренда Shaft-Gear на грузовые автомобили Shacman (Shaanxi).
Размеры: длина - 1680 мм, диаметр - 90 мм/100 мм, диаметр крестовины - 57 мм, диаметр фланца - 180 мм, диаметр отверстий крепления - 15 мм, количество отверстий крепления - 4.

ear.ru

Запчасти на кардан

Shaft-Gear



Подшипник подвесной на Shacman F3000

Артикул: 2601331403080
Гарантия: есть

Подшипник подвесной бренда Shaft-Gear на грузовые автомобили Shacman (Shaanxi) F3000 8*4.
Размеры: длина - 300 мм, длина по центрам отверстий крепления - 250 мм, количество отверстий крепления - 4, высота - 200 мм, ширина - 85 мм/130 мм, внутренний диаметр подшипника - 80 мм, толщина подшипника - 43 мм.

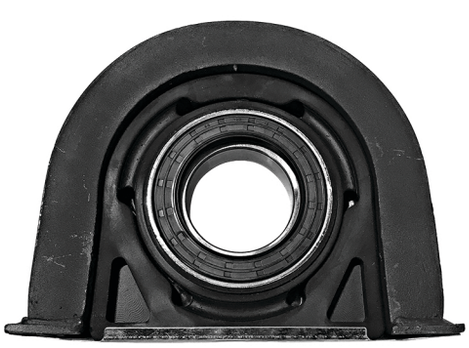

Подшипник подвесной на Howo T5G, Sitrak C7H

Артикул: AZ9370314190
Гарантия: есть

Подшипник подвесной бренда Shaft-Gear на грузовые автомобили Howo T5G, Sitrak C7H.
Размеры: длина - 295 мм, ширина - 65 мм, высота - 228 мм, внутренний диаметр подшипника - 75 мм, длина по центрам отверстий крепления - 245 мм.



Подшипник подвесной широкий на Shacman, Howo

Артикул AZ9115314126700
Гарантия: есть

Подшипник подвесной широкий бренда Shaft-Gear на грузовые автомобили Shacman (Shaanxi), Howo.
Размеры: длина - 260 мм, ширина - 68 мм, высота - 210 мм, толщина обоймы - 36, внутренний диаметр подшипника - 70 мм, длина по центрам отверстий крепления - 220 мм, под 2 отверстия.

Мосты
Shaft-Gear

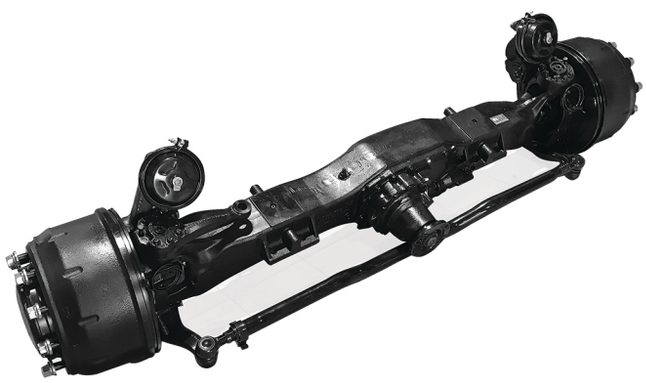

Передний мост HDZ300 на Shacman, КамАЗ, Урал

Артикул: DZ95189400228
Гарантия: есть

Передний мост HDZ300 бренда Shaft-Gear на грузовые автомобили Shacman (Shaanxi), КамАЗ, Урал.
Размеры: общая длина - 2475 мм, длина по центру отверстий крепления - 765 мм/990 мм.

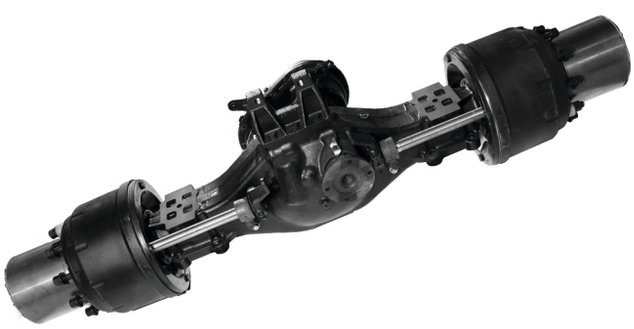

Средний мост HDZ300 на Shacman, КамАЗ, Урал

Артикул: DZ95319930900
Гарантия: есть

Средний мост HDZ300 бренда Shaft-Gear на грузовые автомобили Shacman (Shaanxi), КамАЗ, Урал.
Размеры: общая длина - 2410 мм, длина по центру отверстий крепления рессоры - 850 мм/1150 мм.

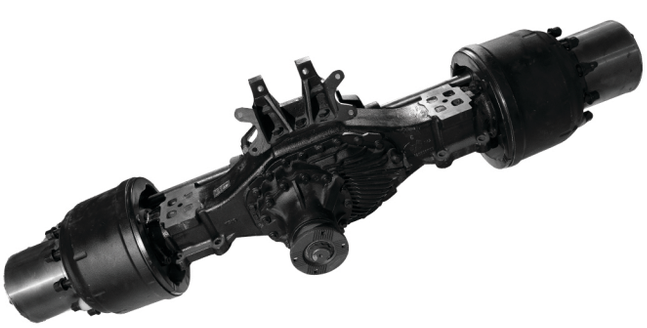

Задний мост HDZ300 на Shacman, КамАЗ, Урал

Артикул: DZ95319390800
Гарантия: есть

Задний мост HDZ300 бренда Shaft-Gear на грузовые автомобили Shacman (Shaanxi), КамАЗ, Урал.
Размеры: общая длина - 2410 мм, длина по центру отверстий крепления рессоры - 850 мм/1150 мм.

ear.ru

Мосты
Shaft-Gear

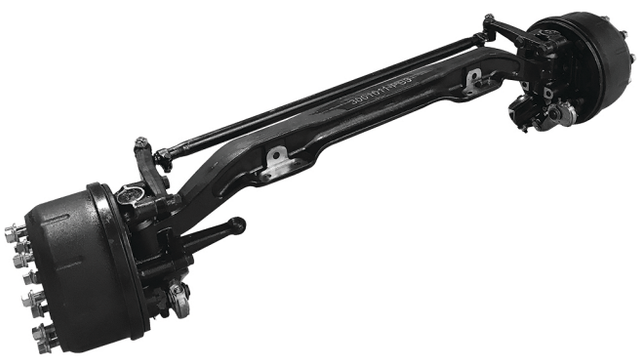

Балка передняя (двутавровая) в сборе на Shacman X3000

Артикул: DZ95319380529
Гарантия: есть

Балка передняя (двутавровая) в сборе бренда Shaft-Gear на грузовые автомобили Shacman (Shaanxi) X3000.
Размеры: общая длина - 2370 мм, длина по центру отверстий крепления - 770 мм/990 мм.



Балка передняя (двутавровая) в сборе на Shacman X3000

Артикул: DZ95319380530
Гарантия: есть

Балка передняя (двутавровая) в сборе бренда Shaft-Gear на грузовые автомобили Shacman (Shaanxi) X3000.
Размеры: общая длина - 2370 мм, длина по центру отверстий крепления - 770 мм/990 мм.



Корпус (чулок) переднего моста на Shacman, Урал, КамАЗ

Артикул: DZ95009410044
Гарантия: есть

Корпус (чулок) переднего моста бренда Shaft-Gear Gear на грузовые автомобили Shacman (Shaanxi), КамАЗ, Урал.
Размеры: длина - 1760 мм, ширина - 85 мм/220 мм, высота - 300 мм, длина по центрам отверстий крепления - 770 мм/990 мм, диаметр отверстий крепления - 24 мм.

Редукторы
Shaft-Gear



Редуктор переднего моста на Shacman X3000, КамАЗ 65802-002-87

Артикул: HDZ09T141580094 i-5,262
Гарантия: есть

Редуктор переднего моста бренда Shaft-Gear на грузовые автомобили Shacman (Shaanxi) X3000, КамАЗ 65802-002-87.
Размеры: количество зубьев - 21/28, диаметр отверстий крепления - 13 мм, диаметр направляющей втулки - 32 мм, количество шлицов - 34.



Редуктор среднего моста на Shacman X3000

Артикул: HDZ16T331480035 i-5,262
Гарантия: есть

Редуктор среднего моста бренда Shaft-Gear на грузовые автомобили Shacman (Shaanxi) X3000.
Размеры: главная пара - 21/28, крепление под болт - 14 мм, количество шлицов - 40.



Редуктор заднего моста на Shacman X3000

Артикул: HDZ16T331580034 i-5,262
Гарантия: есть

Редуктор заднего моста бренда Shaft-Gear на грузовые автомобили Shacman (Shaanxi) X3000.
Размеры: главная пара - 21/28, крепление под болт - 14 мм, количество шлицов - 40.

ear.ru

Редукторы
Shaft-Gear



Редуктор среднего моста на FAW J6

Артикул: 2500010BA6E I-5,921
Гарантия: есть

Редуктор среднего моста бренда Shaft-Gear на грузовые автомобили FAW J6.
Размеры: диаметр отверстий крепления - 14 мм, количество зубьев главной пары - 18/27, количество шлицов полуоси - 35.



Редуктор заднего моста на FAW J6

Артикул: 2400010BA6E i-5,921
Гарантия: есть

Редуктор заднего моста бренда Shaft-Gear на грузовые автомобили FAW J6.
Размеры: диаметр отверстий крепления - 14 мм, количество зубьев главной пары - 18/27, количество шлицов полуоси - 35.

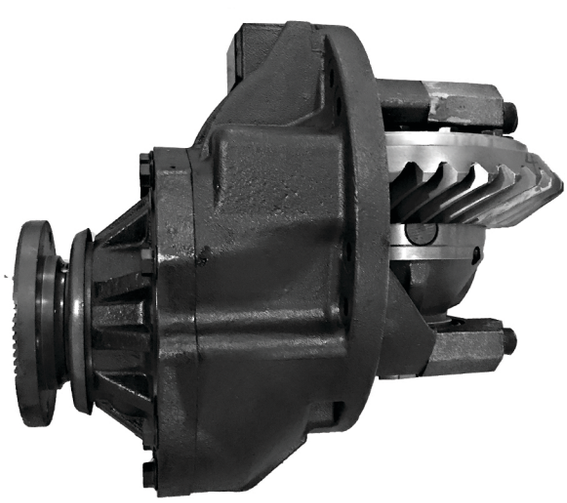

Редуктор заднего моста на Hongyan

Артикул: AA751ZEZN810040C
Гарантия: есть

Редуктор заднего моста бренда Shaft-Gear на грузовые автомобили Hongyan.
Размеры: главная пара - 28/37, диаметр отверстий крепления - 15 мм, передаточное число - 5,214, количество шлицов - 40.

Оптика
Shaft-Gear



Фара левая на Shacman F3000

Артикул: DZ93189724110
Гарантия: есть

Фара левая бренда Shaft-Gear на грузовые автомобили Shacman (Shaanxi) F3000.



Фара передняя правая (светодиодная) поворотник снизу на Shacman X3000

Артикул: DZ96189722020
Гарантия: есть

Фара передняя правая (светодиодная) поворотник снизу бренда Shaft-Gear на грузовые автомобили Shacman (Shaanxi) X3000.



Фара противотуманная правая (ДХО LED) на Sitrak C7H, Howo T5G

Артикул: 811W25320-6004
Гарантия: есть

Фара противотуманная правая (ДХО LED) бренда Shaft-Gear на грузовые автомобили Sitrak C7H, Howo T5G.

ear.ru

Оптика
Shaft-Gear



Фонарь задний правый на Shacman X3000

Артикул: DZ95189811212
Гарантия: есть

Фонарь задний правый бренда Shaft-Gear на грузовые автомобили Shacman (Shaanxi) X3000.



Фонарь противотуманный левый на Shacman F2000

Артикул: 81.25101.6339
Гарантия: есть

Фонарь противотуманный левый бренда Shaft-Gear на грузовые автомобили Shacman (Shaanxi) F2000.



Фонарь указатель поворота на FAW J6

Артикул: 3726015-A01
Гарантия: есть

Фонарь указатель поворота бренда Shaft-Gear на грузовые автомобили FAW J6.

КОМ
Shaft-Gear



КОМ под насос ISO для КПП серии JZ

Артикул: 50DF12JZH8
Гарантия: есть

Коробка отбора мощности бренда Shaft-Gear под насос европейского стандарта ISO для КПП серии JZ 12JSD на грузовые автомобили КамАЗ-54901-94 (М1945).

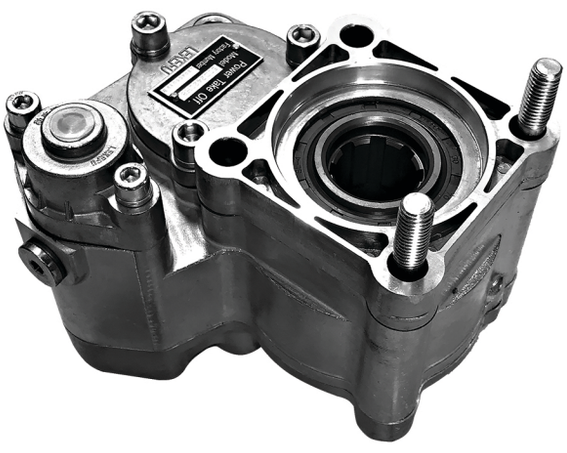

КОМ для КПП серии ZF TRAXON 12TX, 16TX

Артикул: LKF50D2420H8
Гарантия: есть

Коробка отбора мощности LKF50D2420H8 бренда Shaft-Gear для КПП серии ZF TRAXON 12TX, 16TX на грузовые автомобили DAF XF106, КамАЗ 54901 К5, Ford F-MAX, Sitrak, Foton Auman.

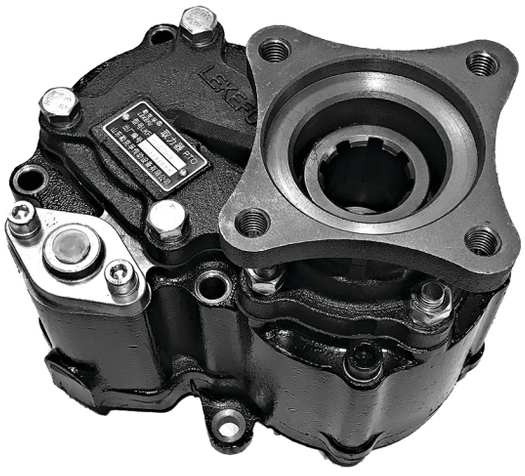

КОМ под насос ISO для КПП серии 12JSD, 12JSDX

Артикул: LKF7012DH8
Гарантия: есть

Коробка отбора мощности бренда Shaft-Gear под насос европейского стандарта ISO для КПП серии 12JSD, 12JSDX на грузовые автомобили Howo, FAW, DongFeng, Foton, JMC, Shacman (Shaanxi), Dayun, Hongyan, Sitrak.

ear.ru

КОМ
Shaft-Gear

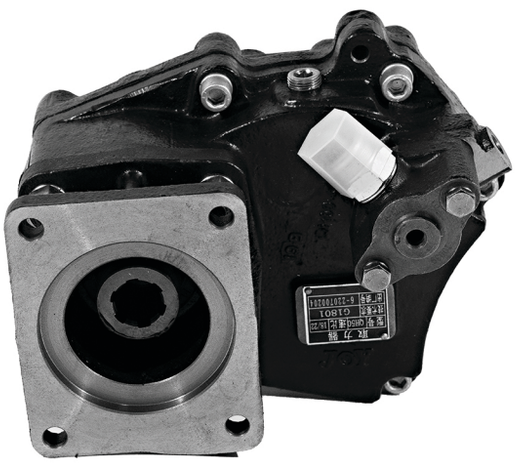

КОМ под насос НШ для КПП серии 9JS, RT11509C

Артикул: QH50 (G1801)
Гарантия: есть

Коробка отбора мощности бренда Shaft-Gear под насос НШ для КПП серии 9JS, RT11509C на грузовые автомобили Shacman (Shaanxi), DongFeng, FAW, Foton, CAMC, JAC, МАЗ, КамАЗ, Урал, КрАЗ.

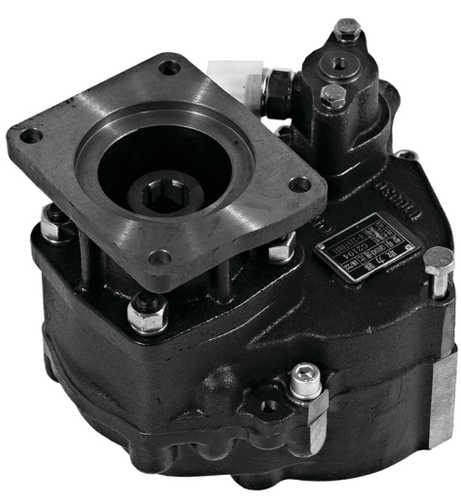

КОМ под насос НШ для КПП серии 12JS, 16JS, RT11509G

Артикул: QH50 (G2194)
Гарантия: есть

Коробка отбора мощности бренда Shaft-Gear под насос НШ для КПП серии 12JS, 16JS, RT11509G на грузовые автомобили Shacman (Shaanxi), DongFeng, FAW, Foton, CAMC, JAC, МАЗ, КамАЗ, Урал, КрАЗ.

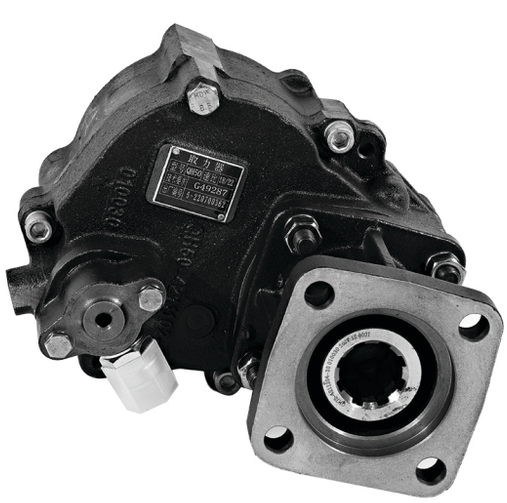

КОМ под насос ISO для КПП серии 12JSD

Артикул: QH50 (G49287)
Гарантия: есть

Коробка отбора мощности бренда Shaft-Gear под насос европейского стандарта ISO для КПП серии 12JSD на грузовые автомобили Shacman (Shaanxi), DongFeng, FAW.

Запчасти
Shaft-Gear



Амортизатор кабины задний пневматический на Shacman X3000

Артикул: DZ14251440025
Гарантия: есть

Амортизатор кабины задний пневматический бренда Shaft-Gear на грузовые автомобили Shacman (Shaanxi) X3000.
Размеры: длина - 410 мм, диаметр отверстий крепления - 11 мм/13 мм/14 мм/20 мм.



Амортизатор кабины задний на FAW

Артикул: 5001290B242
Гарантия: есть

Амортизатор кабины задний бренда Shaft-Gear на грузовые автомобили FAW.
Размеры: длина - 595 мм, диаметр - 51 мм, диаметр резьбы - 16 мм, шаг резьбы - 1,5 , диаметр отверстий крепления - 13,5 мм/20 мм.

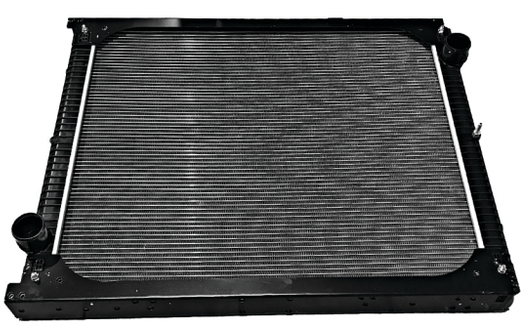

Радиатор WP10, WP12 на Shacman F3000

Артикул: DZ95259532203
Гарантия: есть

Радиатор бренда Shaft-Gear на грузовые автомобили Shacman (Shaanxi) F3000 с двигателем WP10, WP12.
Размеры: общая длина - 990 мм, ширина - 755 мм, толщина - 82 мм/125 мм, диаметр под патрубок - 60 мм, материал боковины - пластик, длина по сотам - 840 мм, ширина по сотам - 700 мм, толщина по сотам - 40 мм.

ear.ru

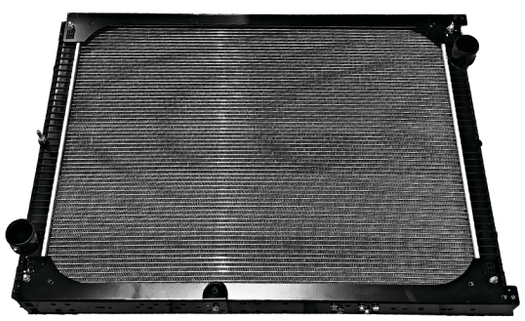

Радиатор алюминиевый на Shacman F3000

Артикул: DZ95259532202
Гарантия: есть

Радиатор алюминиевый бренда Shaft-Gear на грузовые автомобили Shacman (Shaanxi) F3000.
Размеры: общая длина - 1100 мм, ширина - 755 мм, толщина - 80 мм, диаметр под патрубок - 60 мм/60 мм, материал боковины - пластик, длина по сотам - 965 мм, ширина по сотам - 700 мм, толщина по сотам - 40 мм.



Зеркало заднего вида левое в сборе на Howo

Артикул: WG1642770001
Гарантия: есть

Зеркало заднего вида левое в сборе бренда Shaft-Gear на грузовые автомобили Howo.
Размеры: общая длина - 977 мм, длина по центрам отверстий крепления - 905 мм/940 мм, количество зеркал - 2.



Зеркало боковое левое в сборе на Shacman F2000

Артикул: DZ1642770030/31
Гарантия: есть

Зеркало боковое левое в сборе бренда Shaft-Gear на грузовые автомобили Shacman (Shaanxi) F2000.
Размеры: длина - 380 мм, ширина - 200 мм, длина по центрам отверстий крепления - 40 мм/170 мм.

Запчасти
Shaft-Gear



Тормозной барабан на Shacman, КамАЗ, Урал

Артикул: 81.50110.0144
Гарантия: есть

Тормозной барабан бренда Shaft-Gear на мост Hande Axle (HDZ 300). Устанавливается на грузовые автомобили Shacman (Shaanxi), КамАЗ, Урал.
Размеры: наружный диаметр - 440 мм/475 мм, внутренний диаметр - 300 мм/410 мм, высота - 303 мм, диаметр отверстий - 11 мм/14 мм/23 мм, шаг резьбы - 2.0.



Корпус бортового редуктора в сборе с сателлитами на Shacman, КамАЗ, Урал

Артикул: 81.35114.0110
Гарантия: есть

Корпус бортового редуктора в сборе с сателлитами бренда Shaft-Gear на грузовые автомобили Shacman (Shaanxi), КамАЗ, Урал.
Размеры: длина - 285 мм, наружный диаметр - 276 мм/367 мм, внутренний диаметр - 105 мм/270 мм, диаметр резьбы - 10 мм/21 мм, шаг резьбы - 1,5, диаметр отверстий - 11 мм/13 мм/22,5 мм.



Колодка тормозная в сборе на Shacman, КамАЗ, Урал

Артикул: HD90009440028
Гарантия: есть

Колодка тормозная в сборе бренда Shaft-Gear на мост Hande Axle (HDZ 300). Устанавливается на грузовые автомобили Shacman (Shaanxi), КамАЗ, Урал.
Размеры: длина - 370 мм, ширина - 163 мм, высота - 195 мм.



Цилиндр подъема кабины на FAW 3312, 3252

Артикул: 5001120-371
Гарантия: есть

Цилиндр подъема кабины бренда Shaft-Gear на грузовые автомобили FAW 3312, FAW 3252.
Размеры: длина - 505 мм, диаметр - 50 мм, внутренний диаметр отверстий крепления - 17 мм/25 мм.



Насос подъема кабины на Hongyan

Артикул: 5801895697
Гарантия: есть

Насос подъема кабины бренда Shaft-Gear на грузовые автомобили Hongyan.
Размеры: Высота - 140 мм/175 мм, длина - 140 мм/200 мм, ширина - 84 мм, диаметр отверстий крепления - 10 мм, шаг резьбы - 1,5.



Рессора передняя 6*4 под сайлентблок (10 листов) на Shacman X3000

Артикул: SZ970000796
Гарантия: есть

Рессора передняя 6*4 под сайлентблок (10 листов) бренда Shaft-Gear на грузовые автомобили Shacman (Shaanxi) X3000.
Размеры: количество листов - 10, длина по центру крепления - 1750 мм, толщина листа - 17 мм, диаметр отверстий крепления - 30,5 мм.

Запчасти
Shaft-Gear

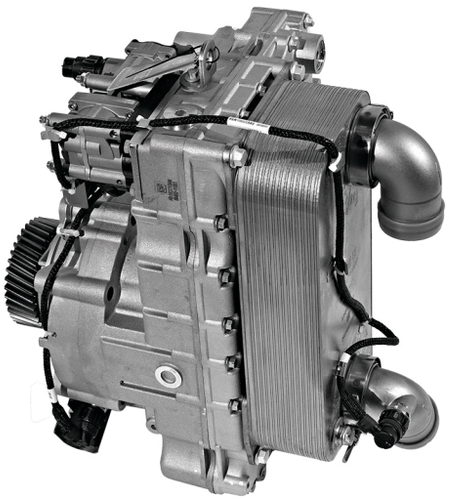

Ретардер на КПП серии JSDX для китайских грузовиков

Артикул: FHB400
Гарантия: есть

Ретардер бренда Shaft-Gear на грузовые автомобили Shacman (Shaanxi).
Размеры: диаметр шестерни привода ретарды - 130 мм, толщина шестерни привода ретарды - 37,5 мм, количество зубьев - 37, объем заливаемого масла - 6,5 л.

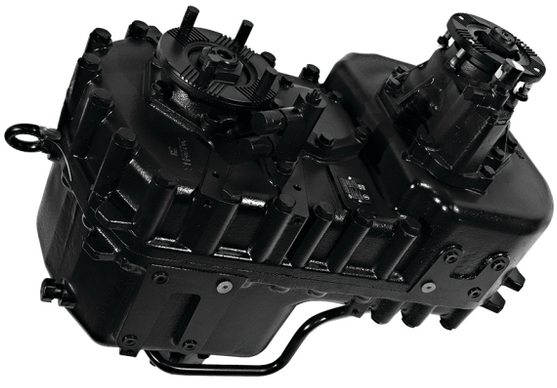

Раздаточная коробка на Shacman

Артикул: ZQC2000-57K
Гарантия: есть

Раздаточная коробка бренда Shaft-Gear на грузовые автомобили Shacman (Shaanxi) 6*6.
Размеры: диаметр фланца 180 мм - 2 шт, 160 мм - 1 шт, передаточное число - 0.89:1.536.

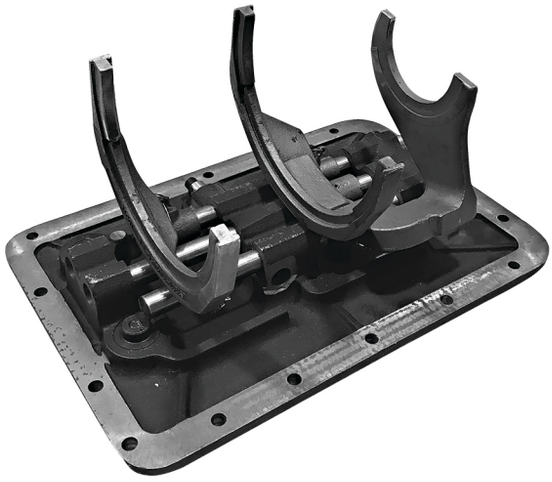

Крышка верхняя в сборе на КПП

Артикул: 9JS200TA-1702010-3
Гарантия: есть

Крышка верхняя в сборе бренда Shaft-Gear для КПП 9JS200TA (G6499).
Размеры: длина - 418 мм, ширина - 290 мм.

ear.ru

Запчасти
Shaft-Gear



Подшипник роликовый конический на КПП

Артикул: 32216
Гарантия: есть

Подшипник роликовый конический бренда Shaft-Gear для КПП JSDX220TA-B, JSDX240TA-B.
Размеры: внутренний диаметр - 80 мм, наружный диаметр - 140 мм, толщина - 37 мм.



Подшипник роликовый на КПП

Артикул: 42308E
Гарантия: есть

Подшипник роликовый бренда Shaft-Gear для КПП серии 9JSD, 10JSD, 12JS, 12JSD, 16JS, 16JSD.
Размеры: наружный диаметр - 90 мм, внутренний диаметр - 40 мм, толщина подшипника - 23 мм.



Блок подшипников выходного вала (толстый) на КПП

Артикул: JS220-1707109
Гарантия: есть

Блок подшипников выходного вала (толстый) бренда Shaft-Gear на грузовые автомобили САМС, DongFeng, FAW, Foton, Howo, Shacman (Shaanxi), КрАЗ, КамАЗ, МАЗ.
Размеры: наружный диаметр - 115 мм, внутренний диаметр - 71 мм, толщина - 68 мм, толщина бурта - 8,5 мм.

Запчасти
Shaft-Gear



Синхронизатор 1-2 передачи на КПП

Артикул: 12JS160T-1701170
Гарантия: есть

Синхронизатор 1-2 передачи бренда Shaft-Gear для КПП серии 12JS, 12JSD на грузовые автомобили Hongyan, Beifang Benchi, JAC, CAMC, DongFeng, FAW, Foton, Howo, Shacman (Shaanxi), КамАЗ, МАЗ.
Размеры: наружный диаметр - 189 мм, внутренний диаметр - 57 мм, количество шлицов - 16, количество наружных шлицов - 30.



Синхронизатор 1-2 передачи на КПП

Артикул: 12JSDX240T-1701170
Гарантия: есть

Синхронизатор 1-2 передачи бренда Shaft-Gear для КПП 12JSD, 12JSDX на грузовые автомобили Sany, Hongyan, Shacman (Shaanxi), FAW.
Размеры: наружный диаметр - 190 мм, внутренний диаметр - 67 мм, толщина - 70 мм, диаметр наружных шлицов - 97 мм, количество наружных шлицов - 30, количество внутренних шлицов - 11.



Синхронизатор 3-4 передачи на КПП

Артикул: 12JSDX240T-1701180
Гарантия: есть

Синхронизатор 3-4 передачи бренда Shaft-Gear для КПП 12JSD, 12JSDX на грузовые автомобили Sany, Hongyan, FAW, Shacman (Shaanxi).
Размеры: наружный диаметр - 175 мм, внутренний диаметр - 67 мм, высота - 70 мм, диаметр наружных шлицов - 97 мм, количество наружных шлицов - 30, количество внутренних шлицов - 11.

ear.ru

Запчасти
Shaft-Gear



Шестерня заднего хода на КПП

Артикул: 12JS200T-1701083
Гарантия: есть

Шестерня заднего хода бренда Shaft-Gear для КПП серии 12JS, 12JSD, 12JSDX.
Размеры: наружный диаметр - 114 мм, внутренний диаметр - 55 мм, толщина - 36,5 мм/33,5 мм, количество зубьев - 24.



Шестерня понижающей передачи выходного вала демультипликатора на КПП

Артикул: 19726
Гарантия: есть

Шестерня понижающей передачи выходного вала демультипликатора бренда Shaft-Gear для КПП серии 9JS, RT.
Размеры: наружный диаметр - 223 мм, внутренний диаметр - 102,5 мм, толщина - 38 мм, количество зубьев - 42.



Шестерня ведущая демультипликатора на КПП

Артикул: JS119T-1707030B
Гарантия: есть

Шестерня ведущая демультипликатора бренда Shaft-Gear для КПП серии 9JS.
Размеры: наружный диаметр - 144 мм, внутренний диаметр - 57,5 мм/102,5 мм, толщина - 57,5 мм/29 мм, количество внутренних шлицов - 18, количество зубьев - 30.

Запчасти
Shaft-Gear

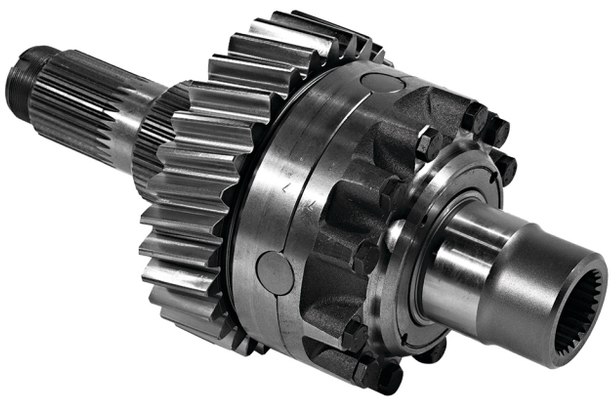

МОД (межосевой дифференциал) среднего моста Shacman F3000, Howo A7, Howo 2011

Артикул: 81351006593
Гарантия: есть

Дифференциал межосевой (МОД) среднего моста бренда Shaft-Gear на грузовые автомобили Shacman (Shaanxi) F3000, Howo A7, Howo 2011.
Размеры: общая длина - 422 мм, наружный диаметр - 55/64/87/80/75 мм, диаметр шестерни - 220 мм, количество зубьев - 30, количество наружных шлицов вала - 42/31, внутренний диаметр - 56 мм, количество внутренних шлицов - 26.

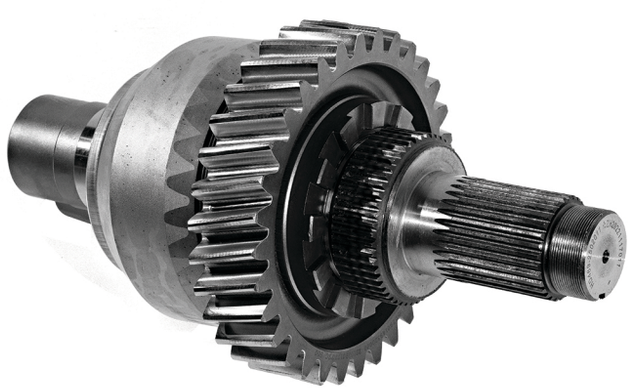

МОД (межосевой дифференциал) среднего моста Shacman X3000

Артикул: HDZ300-2511011
Гарантия: есть

Дифференциал межосевой (МОД) среднего моста бренда Shaft-Gear на грузовые автомобили Shacman (Shaanxi) X3000.
Размеры: общая длина - 425 мм, внутренний диаметр - 55 мм, количество внутренних шлицов - 26, наружный диаметр - 55/64/109/70/50 мм, диаметр шестерни - 225 мм, количество зубьев - 32, количество наружных шлицов вала - 31/54.



МОД (межосевой дифференциал) среднего моста FAW J6

Артикул: 2507055-A0E
Гарантия: есть

Дифференциал межосевой (МОД) среднего моста бренда Shaft-Gear на грузовые автомобили FAW J6.
Размеры: общая длина - 465 мм, наружный диаметр - 55/69/89/69/56 мм, диаметр шестерни - 220 мм, количество зубьев - 30, количество наружных шлицов вала - 45/44, внутренний диаметр - 55 мм, количество внутренних шлицов - 35.

ear.ru

Запчасти
Shaft-Gear



Вал промежуточный левый на КПП

Артикул: 12JSDX240T-1701048-2
Гарантия: есть

Вал промежуточный левый бренда Shaft-Gear для КПП 12JSDX220TA-B (G25023) на грузовые автомобили Sany, FAW.
Размеры: общая длина - 460 мм, длина рабочей поверхности под шестерни - 231 мм, диаметр вала - 67,5 мм, диаметр вала под передний подшипник - 55 мм, диаметр вала под задний подшипник - 45 мм.



Вал первичный на КПП

Артикул: JS180A-1701030-2-S
Гарантия: есть

Вал первичный бренда Shaft-Gear для КПП серии 9JS, 9JSD, 12JS, 12JSD на грузовые автомобили Тонар, JAC, Camc, FAW, Shacman (Shaanxi), КрАЗ, КамАЗ, МАЗ.
Размеры: общая длина - 310 мм, длина направляющей под опорный подшипник - 30 мм, диаметр направляющей под опорный подшипник - 25 мм, длина шлицевой части вала - 105 мм, диаметр шлицевой части - 50 мм, количество шлицов - 10, диаметр отверстия под втулку первичного вала - 40 мм.



Вал вторичный на КПП

Артикул: 12JS160T-1701105
Гарантия: есть

Вал вторичный бренда Shaft-Gear для КПП серии 12JS, 12JSD на грузовые автомобили Shacman (Shaanxi), FAW J6, CAMC, JAC.
Размеры: общая длина - 470 мм, диаметр вала - 33 мм/56 мм.

Запчасти на КПП ZF
Shaft-Gear



Вал промежуточный правый в сборе на КПП ZF Traxon 12TX2621TD

Артикул: 1358.203.219
Гарантия: есть

Вал промежуточный правый в сборе бренда ZF на грузовые автомобили FAW J7, Sitrak, Dongfeng, Shacman, (Shaanxi).
Размеры: общая длина - 398 мм,
диаметр под подшипник - 50 мм/50 мм, диаметр резьбы - 12 мм, шаг резьбы - 1,75, количество зубьев - 21/21/28/41/45.

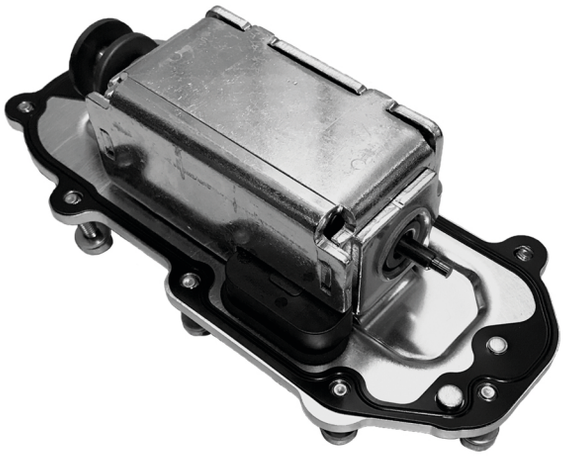

Блок выбора передач на КПП ZF Traxon 12TX2621TD

Артикул: 0501.328.597
Гарантия: есть

Блок выбора передач бренда ZF на грузовые автомобили FAW J7, Sitrak, Dongfeng, Shacman, (Shaanxi).
Размеры: длина - 217,5 мм, высота - 6 мм/55,5 мм.



Шестерня вторичного вала на КПП ZF Traxon 12TX2621TD

Артикул: 1358.304.010
Гарантия: есть

Шестерня бренда ZF на грузовые автомобили FAW J7, Sitrak, Dongfeng, Shacman, (Shaanxi вторичного вала).
Размеры: наружный диаметр - 95,8 мм/201,5 мм,
внутренний диаметр - 80 мм/104,5 мм, толщина - 25 мм/47,5 мм,
количество зубьев - 54, количество внутренних шлицов - 33.

ear.ru

Запчасти на КПП ZF

Shaft-Gear



Синхронизатор делителя на КПП ZF 16S

Артикул: 1325.233.016
Гарантия: есть

Синхронизатор делителя бренда Shaft-Gear для КПП ZF 16S1820, ZF 16S2531TO на грузовые автомобили MAN, DAF, Iveco, Renault, Sitrak, МАЗ, КамАЗ.
Размеры: наружный диаметр - 206 мм/223 мм, внутренний диаметр - 130 мм, толщина - 50 мм, количество внутренних шлицов - 64.

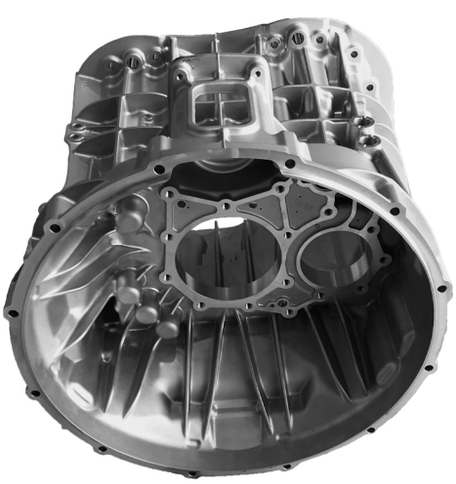

Картер сцепления на КПП ZF 16S

Артикул: 1325.201.025
Гарантия: есть

Картер сцепления бренда Shaft-Gear для КПП ZF 16S1820, ZF 16S2531TO на грузовые автомобили MAN, DAF, Iveco, Renault, Sitrak, МАЗ, КамАЗ.
Размеры: длина - 490 мм/495 мм, наружный диаметр - 510 мм, диаметр под подшипник - 103 мм/150 мм.



Шестерня косозубая 1 передачи вторичного вала на КПП ZF 16S

Артикул: 1316.304.010
Гарантия: есть

Шестерня косозубая 1 передачи вторичного вала бренда Shaft-Gear для КПП ZF 16S2531TO на грузовые автомобили DAF, MAN, Iveco, Howo T5G, Howo T7H, Sitrak C7H.
Размеры: наружный диаметр - 128 мм/233,3 мм, внутренний диаметр - 104 мм, толщина - 65 мм/78,5 мм, количество зубьев - 47, количество наружных шлицов - 30, диаметр отверстий - 12 мм.

Товарный знак и отзывы
Shaft-Gear



РОССИЙСКАЯ ФЕДЕРАЦИЯ

СВИДЕТЕЛЬСТВО
на товарный знак (знак обслуживания)
№ 564488

Shaft-Gear

Правообладатель: *Общество с ограниченной ответственностью "ШАФТ", 353905, Краснодарский край, г. Новороссийск, ул. Лейтенанта Шмидта, 17/34 (RU)*

Заявка № **2014741135**
Приоритет товарного знака **08 декабря 2014 г.**
Зарегистрировано в Государственном реестре товарных знаков и знаков обслуживания Российской Федерации ***11 февраля 2016 г.***
Срок действия регистрации истекает ***08 декабря 2024 г.***

Руководитель Федеральной службы по интеллектуальной собственности
Г.П. Ивлиев

Свидетельство регистрации товарного знака Shaft-Gear

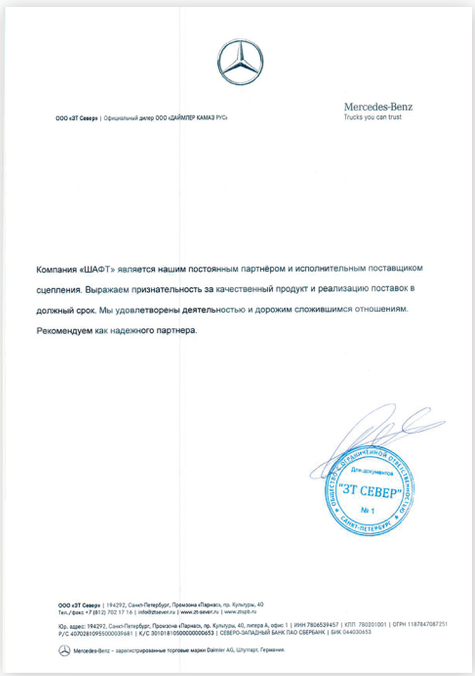

ООО «ЗТ Север» | Официальный дилер ООО «ДАЙМЛЕР КАМАЗ РУС»

Mercedes-Benz
Trucks you can trust

Компания «ШАФТ» является нашим постоянным партнёром и исполнительным поставщиком сцепления. Выражаем признательность за качественный продукт и реализацию поставок в должный срок. Мы удовлетворены деятельностью и дорожим сложившимся отношениям. Рекомендуем как надежного партнера.

Для документов
"ЗТ СЕВЕР"
№ 1

ООО «ЗТ Север» | 194292, Санкт-Петербург, Промзона «Парнас», пр. Культуры, 40
Тел./факс +7 (812) 702 17 16 | info@ztsever.ru | www.zt-sever.ru | www.zcspb.ru

Юр. адрес: 194292, Санкт-Петербург, Промзона «Парнас», пр. Культуры, 40, литера А, офис 1 | ИНН 7806539457 | КПП 780201001 | ОГРН 1187847087251
Р/С 40702810950000036681 | К/С 30101810500000000653 | СЕВЕРО-ЗАПАДНЫЙ БАНК ПАО СБЕРБАНК | БИК 044030653

Mercedes-Benz – зарегистрированные торговые марки Daimler AG, Штутгарт, Германия.

Отзыв от компании ООО «ЗТ Север»

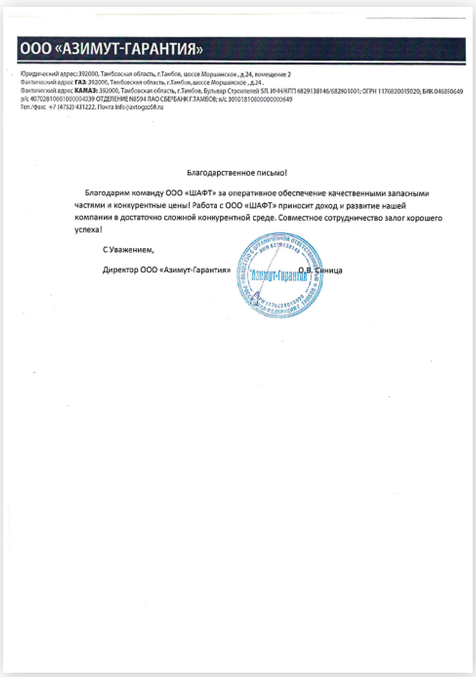

ООО «АЗИМУТ-ГАРАНТИЯ»

Юридический адрес: 392000, Тамбовская область, г.Тамбов, шоссе Моршанское, д.24, помещение 2
Фактический адрес **ГАЗ**: 392000, Тамбовская область, г.Тамбов, шоссе Моршанское, д.24 .
Фактический адрес **КАМАЗ**: 392000, Тамбовская область, г.Тамбов, Бульвар Строителей 5/8 ИНН/КПП 6829138146/682901001; ОГРН 1176820015020; БИК 046850649
р/с 40702810561000004339 ОТДЕЛЕНИЕ №5594 ПАО СБЕРБАНК Г.ТАМБОВ; к/с 30101810600000000649
Тел./факс +7 (4752) 431222, Почта info@avtogazfil.ru

Благодарственное письмо!

Благодарим команду ООО «ШАФТ» за оперативное обеспечение качественными запасными частями и конкурентные цены! Работа с ООО «ШАФТ» приносит доход и развитие нашей компании в достаточно сложной конкурентной среде. Совместное сотрудничество залог хорошего успеха!

С Уважением,

Директор ООО «Азимут-Гарантия» О.В. Синица

Отзыв от компании ООО «АЗИМУТ-ГАРАНТИЯ»



Общество с ограниченной ответственностью «Автотехнологии»
ИНН 6155076691, КПП 615501001, ОГРН 1176196007987
346518, Ростовская область, г.о. город Шахты, г. Шахты,
ул. Дачная, влд. 329, помещ. 1
р/с 40702810652090016193 в Юго – Западном банке
г. Ростов – на – Дону, БИК 046015602, к/с 30101810600000000602
тел. 8 – (918) – 509 – 25- 57 e-mail: 2557@avtoteh.info

ИСХ. № 16 от 31.03.2024

Благодарственное письмо

Компания «ШАФТ» - это воплощение надежности, профессионализма, качества и высокого уровня обслуживания. Сотрудничаем с ними уже не первый год и всегда получаем только качественные запчасти и агрегаты в сборе. Хочется отметить, что за всю работу не было ни одного возврата запчастей. Высокий профессионализм и ответственность коллектива «ШАФТ» говорят сами за себя.

Мы рекомендуем «ШАФТ» всем, кто ценит надежность и высокое качество.

Директор ООО «Автотехнологии» И.И. Чернобаев

Отзыв от компании ООО «Автотехнологии»

Отзывы
Shaft-Gear



EMEX.ru
Автозапчасти вовремя

ООО «АСС-Лидер»
410038 Саратовская обл. г. Саратов, Территория Соколовая Гора литер А
Почтовый адрес: 410038 Саратовская обл. г. Саратов, ул. Баженова, д. 7, оф. 1260
+7 (8452) 746-846, 671-081
ass-lider@yandex.ru
emex.ru

Р/С 40702810029110000005
КС 30101810200000000824
БИК 042202824

Банк ОАО «АЛЬФА-БАНК»
г.Нижний Новгород

ОГРН 1116454007163
ИНН 6454113052
КПП 645201001

Исх. № 5/Н от 25.03.2024г.
На № _____ от _____

ООО «ШАФТ»

г.Саратов

Благодарственное письмо.

Выражаем благодарность компании «ШАФТ» - за их профессионализм, стабильную доставку высококачественной продукции и превосходное обслуживание клиентов, предоставляемое вашей командой.

Это компания, которую можно рекомендовать с полной уверенностью. Именно такие поставщики, как вы, помогают нам сдержать обещание качества, данное нашим клиентам.

Мы невероятно довольны нашим сотрудничеством и надеемся на долгую и успешную взаимовыгодную работу.

С уважением,
Директор ООО «АСС-Лидер» А.В. Солодовников

«АСС-Лидер»

Отзыв от интернет-магазина EMEX

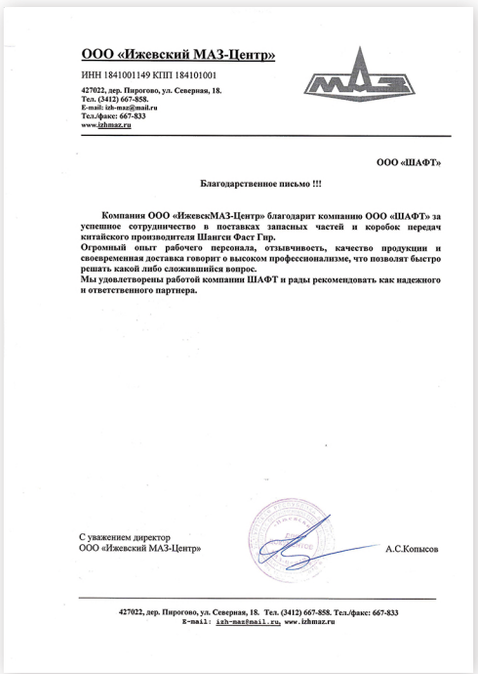

ООО «Ижевский МАЗ-Центр»
ИНН 1841001149 КПП 184101001
427022, дер. Пирогово, ул. Северная, 18.
Тел. (3412) 667-858.
E-mail: izh-maz@mail.ru
Тел./факс: 667-833
www.izhmaz.ru

ООО «ШАФТ»

Благодарственное письмо !!!

Компания ООО «ИжевскМАЗ-Центр» благодарит компанию ООО «ШАФТ» за успешное сотрудничество в поставках запасных частей и коробок передач китайского производителя Шанги Фаст Гир.
Огромный опыт рабочего персонала, отзывчивость, качество продукции и своевременная доставка говорит о высоком профессионализме, что позволят быстро решать какой либо сложившийся вопрос.
Мы удовлетворены работой компании ШАФТ и рады рекомендовать как надежного и ответственного партнера.

С уважением директор
ООО «Ижевский МАЗ-Центр» А.С.Копысов

427022, дер. Пирогово, ул. Северная, 18. Тел. (3412) 667-858. Тел./факс: 667-833
E-mail: izh-maz@mail.ru, www.izhmaz.ru

Отзыв от компании ООО «Дилерский центр АЛ-МАЗ»

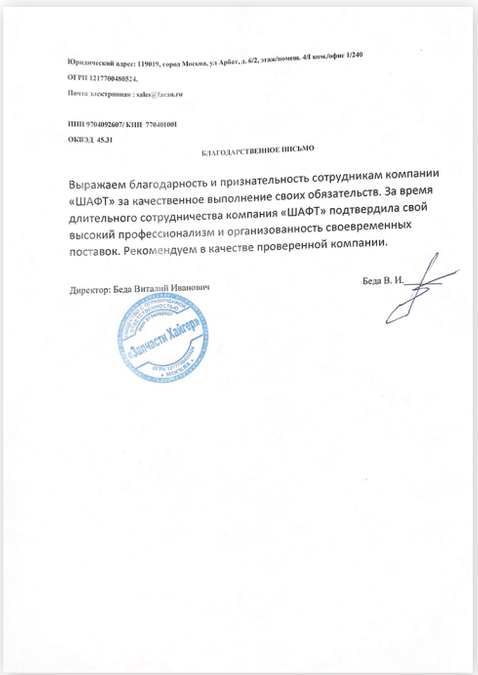

Юридический адрес: 119019, город Москва, ул Арбат, д. 6/2, этаж/помещ. 4/I ком./офис 1/240
ОГРН 1217700480524,
Почта электронная : sales@zazm.ru

ИНН 9704092607/ КПП 770401001
ОКВЭД 45.31

БЛАГОДАРСТВЕННОЕ ПИСЬМО

Выражаем благодарность и признательность сотрудникам компании «ШАФТ» за качественное выполнение своих обязательств. За время длительного сотрудничества компания «ШАФТ» подтвердила свой высокий профессионализм и организованность своевременных поставок. Рекомендуем в качестве проверенной компании.

Директор: Беда Виталий Иванович Беда В. И.

Запчасти Хайгер

Отзыв от компании ООО «Запчасти Хайгер»

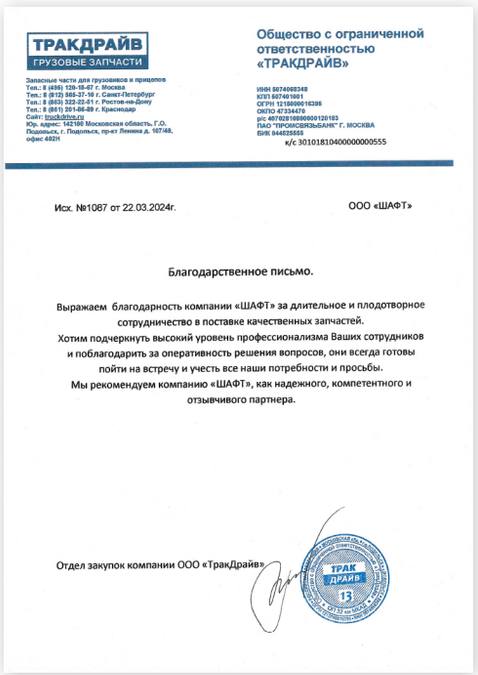

ТРАКДРАЙВ
ГРУЗОВЫЕ ЗАПЧАСТИ

Запасные части для грузовиков и прицепов
Тел.: 8 (495) 139-15-07 г. Москва
Тел.: 8 (812) 565-37-10 г. Санкт-Петербург
Тел.: 8 (863) 323-22-01 г. Ростов-на-Дону
Тел.: 8 (861) 251-86-89 г. Краснодар
Сайт: truckdrive.ru
Юр. адрес: 142100 Московская область, Г.О. Подольск, г. Подольск, пр-кт Ленина д. 107/49, офис 4420

Общество с ограниченной ответственностью «ТРАКДРАЙВ»

ИНН 5074098348
КПП 507401001
ОГРН 1215000018386
ОКПО 47334470
р/с 40702810000001220183
ПАО "ПРОМСВЯЗЬБАНК" Г. МОСКВА
БИК 044525555
к/с 30101810400000000555

Исх. №1087 от 22.03.2024г. ООО «ШАФТ»

Благодарственное письмо.

Выражаем благодарность компании «ШАФТ» за длительное и плодотворное сотрудничество в поставке качественных запчастей.
Хотим подчеркнуть высокий уровень профессионализма Ваших сотрудников и поблагодарить за оперативность решения вопросов, они всегда готовы пойти на встречу и учесть все наши потребности и просьбы.
Мы рекомендуем компанию «ШАФТ», как надежного, компетентного и отзывчивого партнера.

Отдел закупок компании ООО «ТракДрайв»

ТРАК ДРАЙВ

Отзыв от компании ООО «ТРАКДРАЙВ»

Для заметок
Shaft-Gear